EJOT TORX® T20

Eindringtiefe/
PENETR. DEPTH: 1,40/1,80

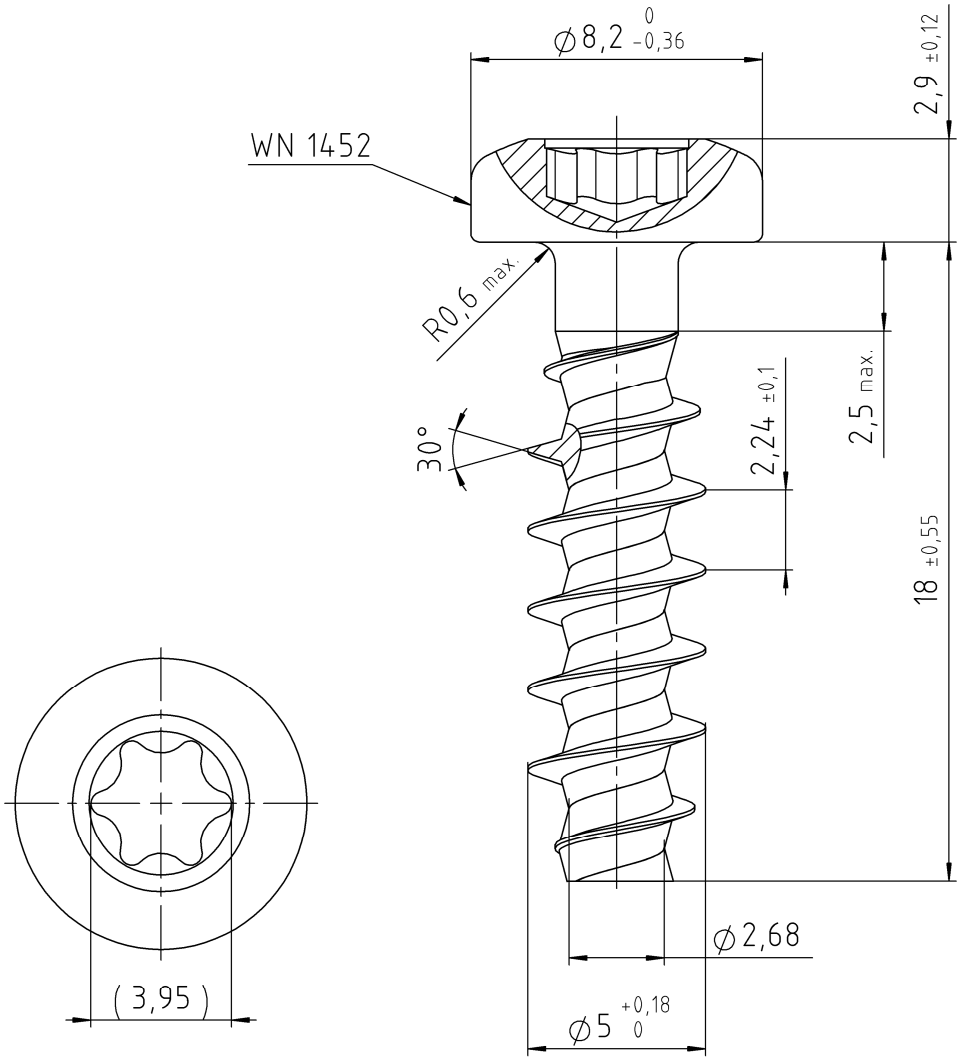

1:1

FOR THIS DRAWING WE RESERVE ALL RIGHTS. WITHOUT OUR PERMISSION IT MAY NEITHER BE COPIED NOR MADE ACCESSIBLE TO THIRD PERSONS. ALL PATENT, TRADEMARK AND OTHER RIGHT IN AND TO THIS DRAWING AND DESIGN ARE EXPRESSLY RESERVED BY EJOT®.

Weitergabe oder Vervielfaeltigung dieser Unterlage sowie Verwertung und Mitteilung ihres Inhaltes ist nicht gestattet, soweit nicht ausdruecklich zugestanden. Zuwiderhandlungen verpflichten zu Schadenersatz. Alle Rechte fuer den Fall der Patenterteilung oder GM-Eintragung vorbehalten.

VERSION	AENDERUNG NUR DURCH CAD MODIFICATION BY CAD ONLY	DATUM DATE	GEAENDERT CHANGED

Werkstoff/MATERIAL	Oberflaechenschutz / SURFACE PROTECTION	Symbol	Anzahl Merkmale NUMBER CHARACTERISTIC	
Stahl, Vergutet nach EJOT WN 1461, Teil 2 STEEL, THROUGH HARDENED PER EJOT WN 1461, PART 2	DIN50979 - Fe//ZnNi8//Cn/T0	△	N	EJOT WN 0910
		▽	N	
		▽ 0,02	N	
		C	N	
		D	N	

Gewicht WEIGHT	Oberflaeche SURFACE	Volumen VOLUME	Allgemeintoleranzen GENERAL TOLERANCES	Maße und Toleranzangaben bezogen auf das unbeschichtete Teil DIMENSIONS AND TOLERANCE FIGURES REFER TO THE UNCOATED PART
2,18 g	4,78 cm^2	278,0 mm^3	EJOT WN 1463	

			Benennung / TITLE
Gezeichnet DRAWN	15.08.2016	AREINHARDT	EJOT PT Schraube K50x18
Geprueft APPROVED	15.08.2016	ABALLENTHIN	
Norm CHECKED	15.08.2016	ABALLENTHIN	

EJOT®

DIMENSIONS IN MM

DOKUMENT STATUS	CAD SYSTEM	Artikel-Nr. / PART NO.	Zeichnungs-Nr. / DRAWING NO.	VERSION	Maßstab SCALE	ORIGINAL
freigegeben	SOLIDWORKS	4014908809	2160693 - 000	00	5:1	A4