Die aktuell gültige Version der EJOT Werknormen (WN) finden Sie nach erfolgtem Log-in unter <https://www.ejot.de/cad_and_more>
LATEST REVISION OF EJOT WN STANDARDS ARE AVAILABLE AFTER LOG-IN UNDER: <https://www.ejot.com/CAD_and_more>

THIS DOCUMENT OR ITS CONTENT MUST NOT BE DISTRIBUTED TO THIRD PARTIES IN WHOLE OR IN PART AND USED FOR PURPOSES OTHER THAN THOSE OF THE CONTRACT WITHOUT THE WRITTEN CONSENT OF EJOT. INTERNAL DISCLOSURE SHALL BE LIMITED TO THE LEVEL OF NEED FOR COOPERATION. VIOLATIONS CAN LEAD TO CLAIMS FOR COMPENSATION. EJOT RESERVES ALL PROPRIETARY RIGHTS, COPYRIGHTS AND OTHER RIGHTS.

Dieses Dokument oder dessen Inhalt darf ohne die schriftliche Einwilligung von EJOT nicht an Dritte auszugsweise oder in Gänze weitergegeben und für andere als die vertraglichen Zwecke genutzt werden. Die interne Offenlegung ist auf das für die Zusammenarbeit erforderliche Maß zu beschränken. Zuwiderhandlungen können Schadensersatzansprüche auslösen. EJOT behält sich alle Eigentums-, Urheber- und sonstigen Rechte vor.

EJOT TORX PLUS® / AUTOSERT® 10IP

Eindringtiefe/
PENETR. DEPTH: 1,00/1,30

Detail "Y"
Gewindeende/
THREAD END

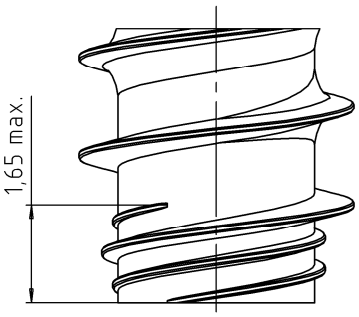

3-gängiges Ansetzgewinde
TRIPLE HELIX LEAD-IN THREAD

Detail "X"

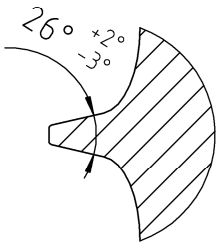

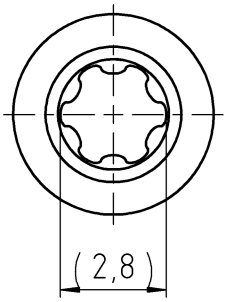

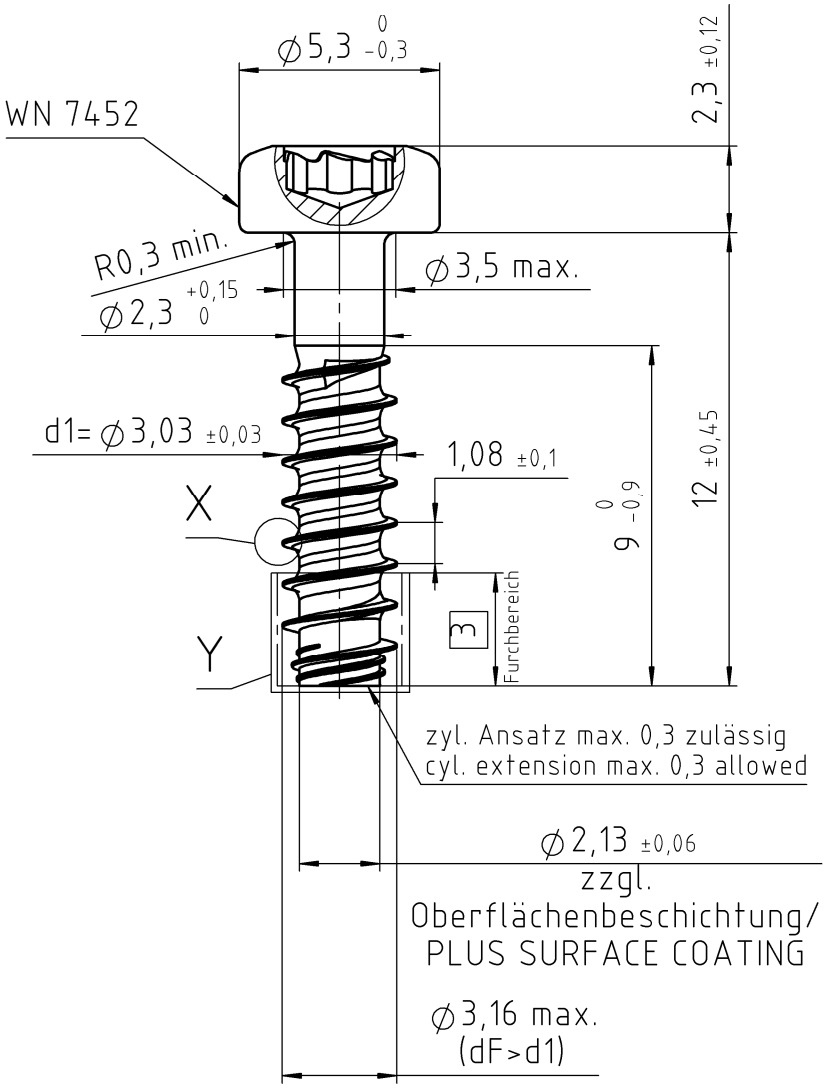

1 : 1

VERSION	AENDERUNG NUR DURCH CAD MODIFICATION BY CAD ONLY	DATUM DATE	GEAENDERT CHANGED

Werkstoff/MATERIAL	Oberflaechenschutz / SURFACE PROTECTION	Symbol	Anzahl Merkmale NUMBER CHARACTERISTIC	
Stahl, verguetet nach EJOT WN 7461, Teil 2 STEEL, THROUGH HARDENED ACC. TO EJOT WN 7461, PART 2	ISO 4042/ZnNi8/Cn/T0		N	EJOT WN 0910
		100%	N	
		SPC	N	
		D	N	

Gewicht WEIGHT	Oberflaeche SURFACE	Volumen VOLUME	Allgemeintoleranzen GENERAL TOLERANCES	Maße und Toleranzangaben bezogen auf das unbeschichtete Teil DIMENSIONS AND TOLERANCE FIGURES REFER TO THE UNCOATED PART
0,70 g	2,10 cm²	89,7 mm³	EJOT WN 7463	

Gezeichnet DRAWN	20.01.2023	SCHROEDER
Geprueft APPROVED	06.03.2023	MOELLER
Norm CHECKED	06.03.2023	MOELLER

Benennung / TITLE

EJOT EVO PT Schraube
30x12/9

EJOT®

DIMENSIONS IN MM

DOKUMENT STATUS	CAD SYSTEM	Artikel-Nr. / PART NO.	Zeichnungs-Nr. / DRAWING NO.	VERSION	Maßstab SCALE	ORIGINAL
freigegeben	SOLIDWORKS	4630014809	2221061 - 000	00	5:1	A4